VA

VORDERACHSE UND VORDERRADAUFHÄNGUNG

Überarbeitung 3 : Januar 2000

BAUTEILE **VA–2**
STOSSDÄMPFER UND SCHRAUBENFEDER **VA–3**
AUSBAU **VA–3**
EINBAU **VA–4**
UNTERER QUERLENKER **VA–5**
AUSBAU **VA–5**
EINBAU **VA–6**

gFS00001-00000

BAUTEILE

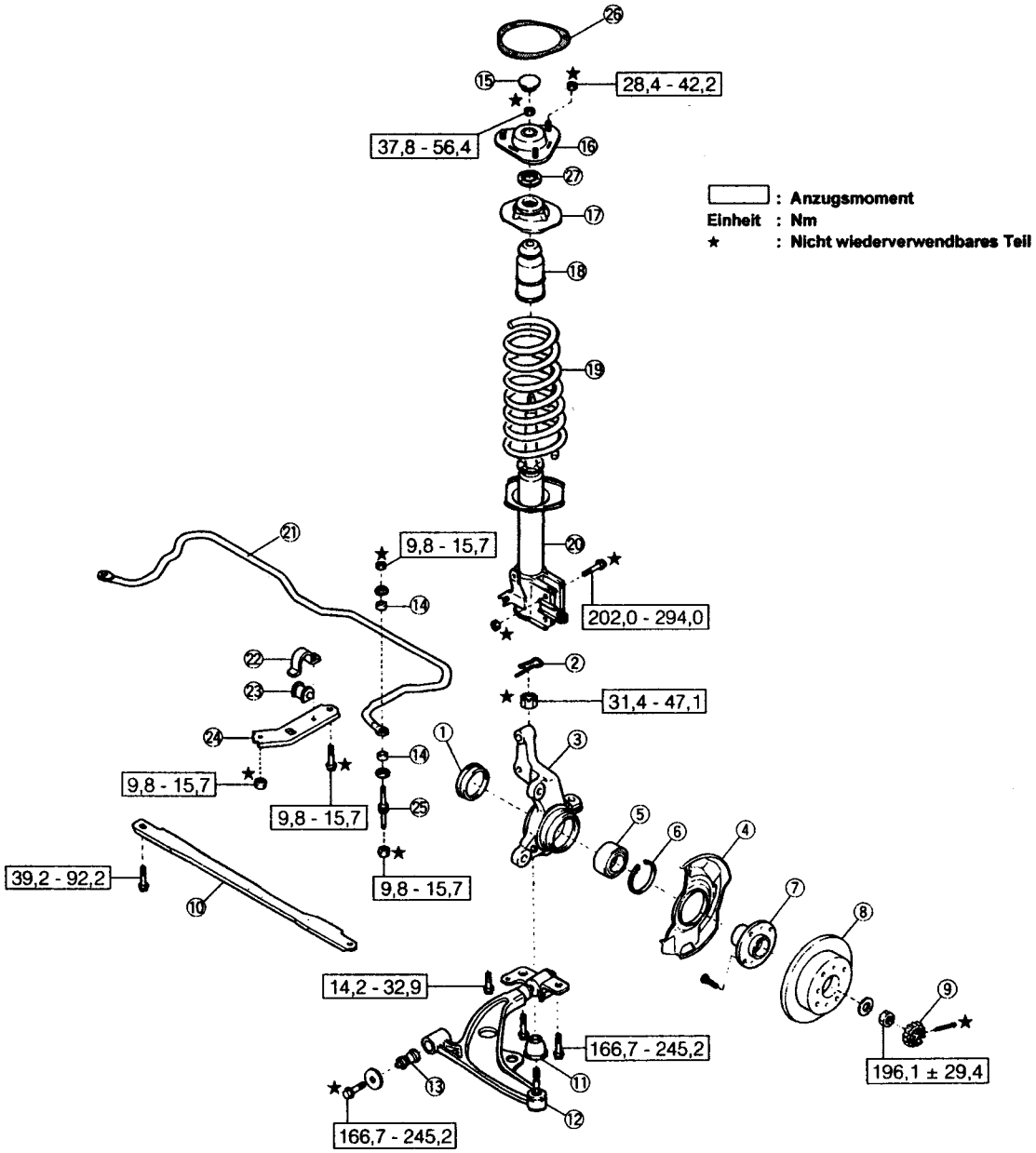

① Staubring
② Clip
③ Achsschenkel
④ Baugruppe Scheibenbremsenabdeckung
⑤ Vorderradlager
⑥ Sicherungsring für Öffnung
⑦ Vorderachsnabe
⑧ Vorderrad-Bremsscheibe
⑨ Kronensicherung
⑩ Verbindungsstange unterer Querlenker
⑪ Staubkappe des Kugelgelenks
⑫ Unterer Querlenker
⑬ Buchse unterer Querlenker
⑭ Buchse
⑮ Staubkappe des Lagers
⑯ Vorderradaufhängungsstütze
⑰ Oberer Teller vordere Feder
⑱ Federdämpfer
⑲ Vorder Feder
⑳ Vorderrad-Stoßdämpfer
㉑ Stabilisator
㉒ Stabilisator-Haltebügel
㉓ Stabilisatorbuchse
㉔ Stabilisatorendbügel
㉕ Stabilisatorverbindungsstange
㉖ Scheibe
㉗ Lager

gFS00002-00001

STOSSDÄMPFER UND SCHRAUBENFEDER

AUSBAU

1. Das Fahrzeug aufbocken.
   HINWEIS:
   ∞ **Unbedingt das Fahrzeug mit Sicherheitsständern abstützen.**

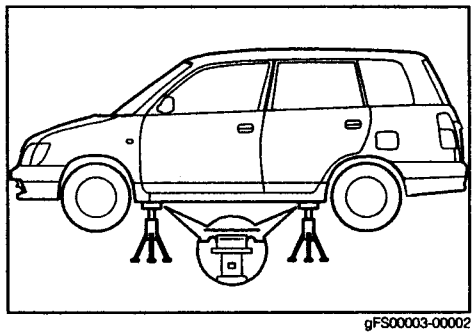
gFS00003-00002

2. Das Vorderrad abbauen.
3. Die Befestigungsschrauben der Bremsschlauchschelle an der Stoßdämpferseite entfernen.

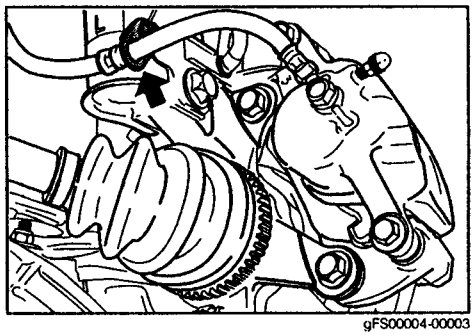
gFS00004-00003

4. Die Befestigungsschraube des Kabelbaums für den Raddrehzahlsensor vom Stoßdämpfer entfernen (für ABS).
5. Die Befestigungsmuttern der unteren Halterung des Stoßdämpfers entfernen. Die Schrauben steckenlassen.

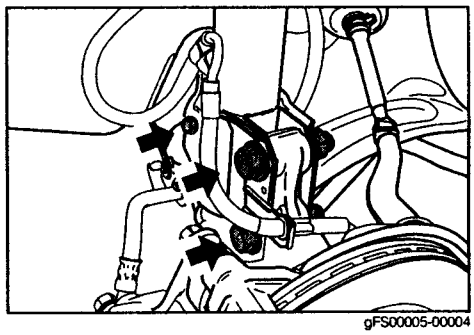
gFS00005-00004

6. Die Befestigungsmuttern der Radaufhängungsstütze am oberen Teil des Kotflügels entfernen.
7. Die Platte der Radaufhängungsstütze am oberen Teil des Kotflügels entfernen.

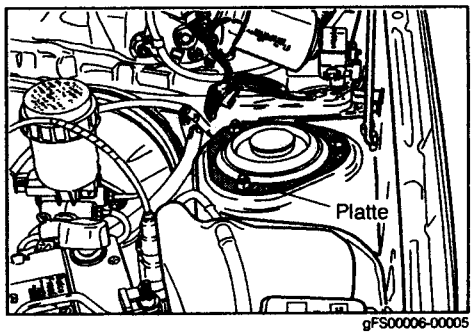

gFS00006-00005

8. Die Halteschrauben des Achsschenkels entfernen. Das Federbein aus dem Rahmen herausziehen.

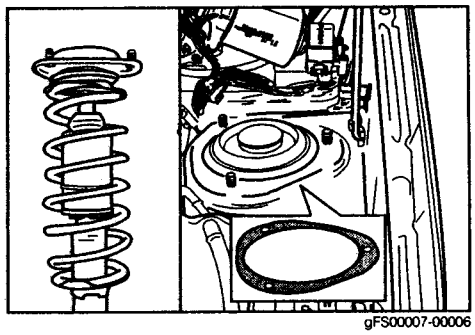
gFS00007-00006

EINBAU

1. Die Radaufhängungsstütze auf der Kotflügelschürze montieren.
2. Die Platte der Radaufhängungsstütze am oberen Teil des Kotflügels montieren.
3. Diese vorübergehend mit neuen Muttern dort festziehen.
   VORSICHT:
   ∞ **Die Schrauben und Muttern der Aufhängung, die zum Fixieren mit einem Reibmaterial beschichtet sind, dürfen nach dem Ausbau nicht mehr wiederverwendet werden.**

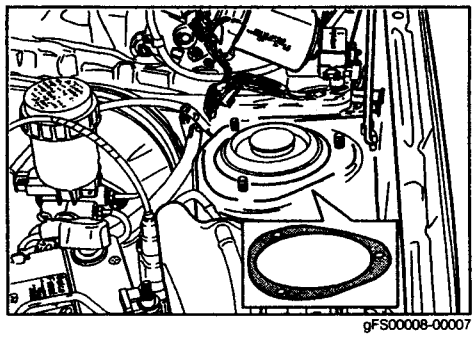
gFS00008-00007

4. Einbau des Achsschenkels
   (1) Den Achsschenkel an der unteren Stoßdämpferhalterung anbringen.
   (2) Neue Schrauben und neue Muttern montieren und festziehen.
   Anzugsmoment: 202 - 294 Nm

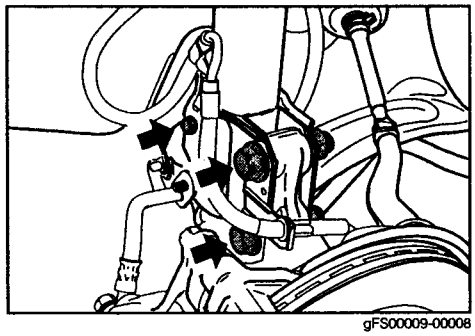
gFS00009-00008

5. Die Kabelbaumhalterung mit der Schraube für den Raddrehzahlsensor am Stoßdämpfer montieren (Für ABS).

6. Die Bremsschlauchschelle mit der Schraube am Stoßdämpfer montieren.

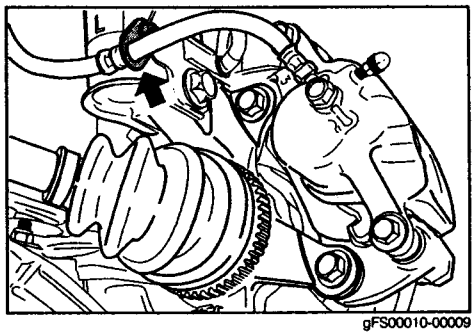
gFS00010-00009

7. Die Räder montieren und die Muttern festziehen.
   Anzugsmoment: 88,3 - 117,7 Nm

8. Das Fahrzeug ablassen.
9. Die Muttern der oberen Radaufhängungsstütze festziehen.
   Anzugsmoment: 28,4 - 42,2 Nm

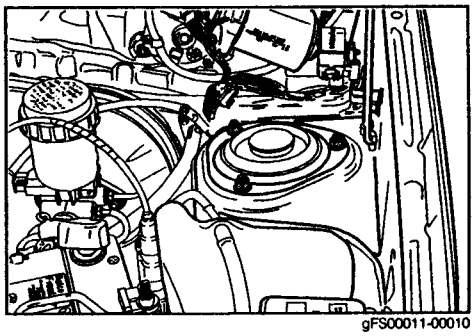
gFS00011-00010

10. Die Vorderradspur überprüfen und ggf. korrigieren.

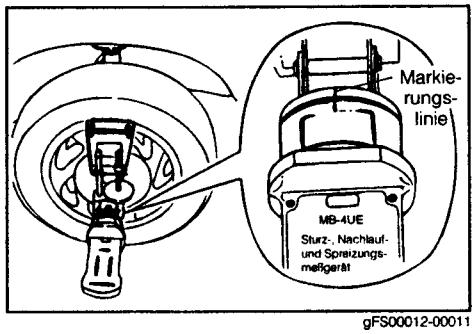

gFS00012-00011

UNTERER QUERLENKER

AUSBAU

1. Das Fahrzeug aufbocken.
   HINWEIS:
   ∞ **Unbedingt das Fahrzeug mit Sicherheitsständern abstützen.**

2. Das Vorderrad abbauen.
   HINWEIS:
   ∞ **Die folgende Prozedur nicht durchführen, wenn der Austausch nicht aufgrund der Prüfung notwendig ist.**

gFS00013-00000

3. Die untere Mutter am Ende der vorderen Stabilisatorstange entfernen.

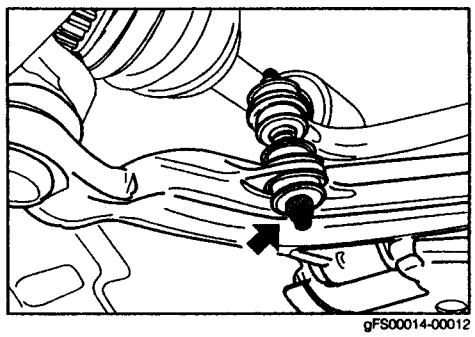

gFS00014-00012

4. Den Stift und die Kronenmutter vom unteren Kugelgelenk entfernen.
5. Den unteren Querlenker der Radaufhängung vom Achsschenkel trennen.

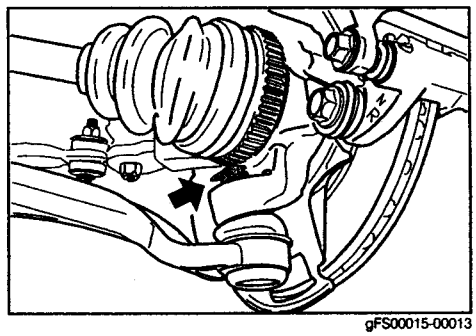

gFS00015-00013

6. Die Befestigungsschraube und die Mutter der Stabilisatorhalterung entfernen.
7. Die Befestigungsschrauben des unteren Querlenkers der Radaufhängung an der Karosserieseite entfernen.
   HINWEIS:
   ① **Einstellschraube**
   ② **Kurze Schraube**
   ③ **Lange Schraube**

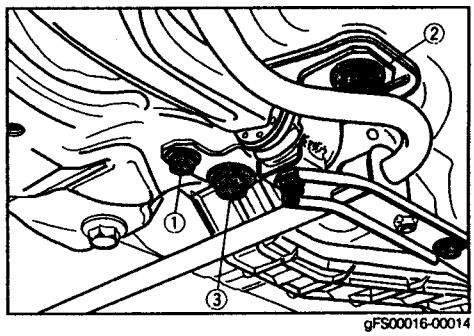

gFS00016-00014

8. Die Befestigungsschraube und Beilegscheibe des unteren Querlenkers der Radaufhängung entfernen.
9. Den unteren Querlenker der Radaufhängung entfernen.

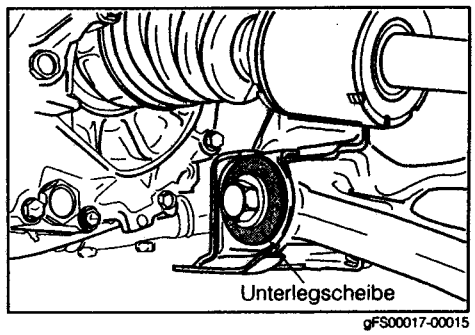

gFS00017-00015

EINBAU

VORSICHT:
- **Die Schrauben und Muttern der Aufhängung, die zum Fixieren mit einem Reibmaterial beschichtet sind, dürfen nach dem Ausbau nicht mehr wiederverwendet werden.**

1. Vorübergehend eine neue Befestigungsschraube und die Beilegscheibe des unteren Querlenkers der Radaufhängung festziehen.

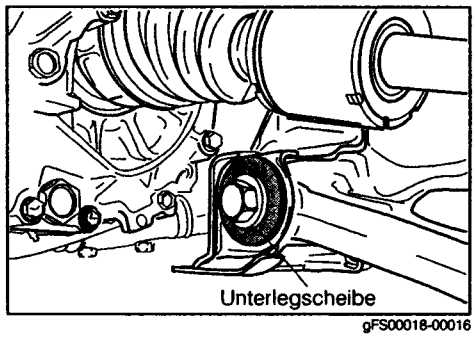

gFS00018-00016

2. Einbau der hinteren Halterung des unteren Querlenkers der Radaufhängung
   ① Die Einstellschraube festziehen.
   Anzugsmoment: 14,2 - 32,9 Nm

   ② Die kurze Schraube festziehen.
   Anzugsmoment: 166,7 - 245,2 Nm

   ③ Die lange Schraube festziehen.
   Anzugsmoment: 166,7 - 245,2 Nm

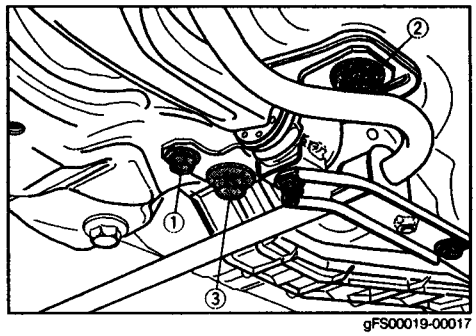

gFS00019-00017

3. Die Befestigungsschraube des unteren Querlenkers festziehen.
   Anzugsmoment: 166,7 - 245,2 Nm

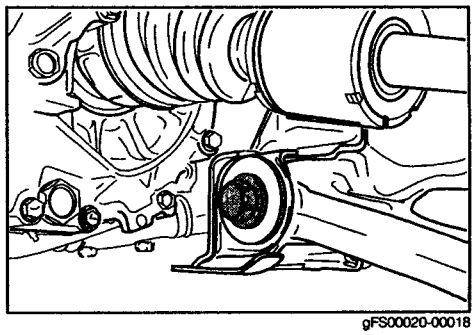
gFS00020-00018

4. Die Mutter des Kugelgelenkbereichs festziehen.
   Anzugsmoment: 31,4 - 47,1 Nm
   (Max. 63 Nm für die Ausrichtung des Klipps)

   HINWEIS:
   - **Sicherstellen, daß während des Festziehens kein Fett oder Öl, usw. auf den Sockelbereich gerät.**

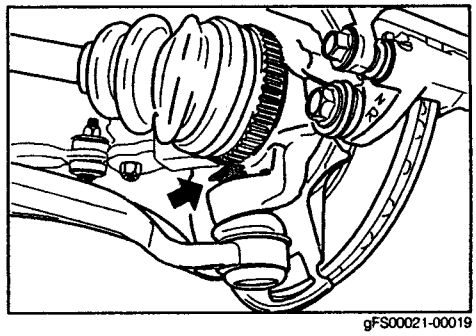
gFS00021-00019

5. Die Räder montieren und die Muttern festziehen.
   Anzugsmoment: 88,3 - 117,7 Nm

6. Das Fahrzeug ablassen.
7. Die Vorderradspur überprüfen und ggf. korrigieren.

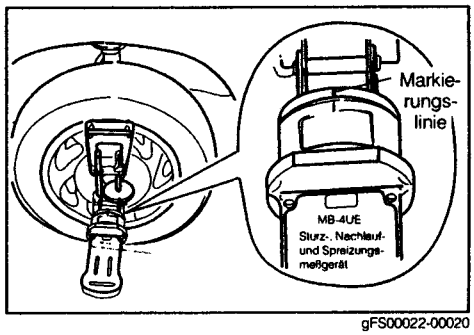

gFS00022-00020