DAIHATSU

GRAN MOVE

G301

LE

LENKUNG

2. Überarbeitung: Juli 1999

LENKRAD (TYP MIT AIRBAG) LE–2
BAUTEILE LE–2
AUSBAU LE–2
EINBAU LE–3
PRÜFUNG NACH MONTAGE LE–5

gSR00001-00000

Nr. 9193-GE

LENKRAD (TYP MIT AIRBAG)

BAUTEILE

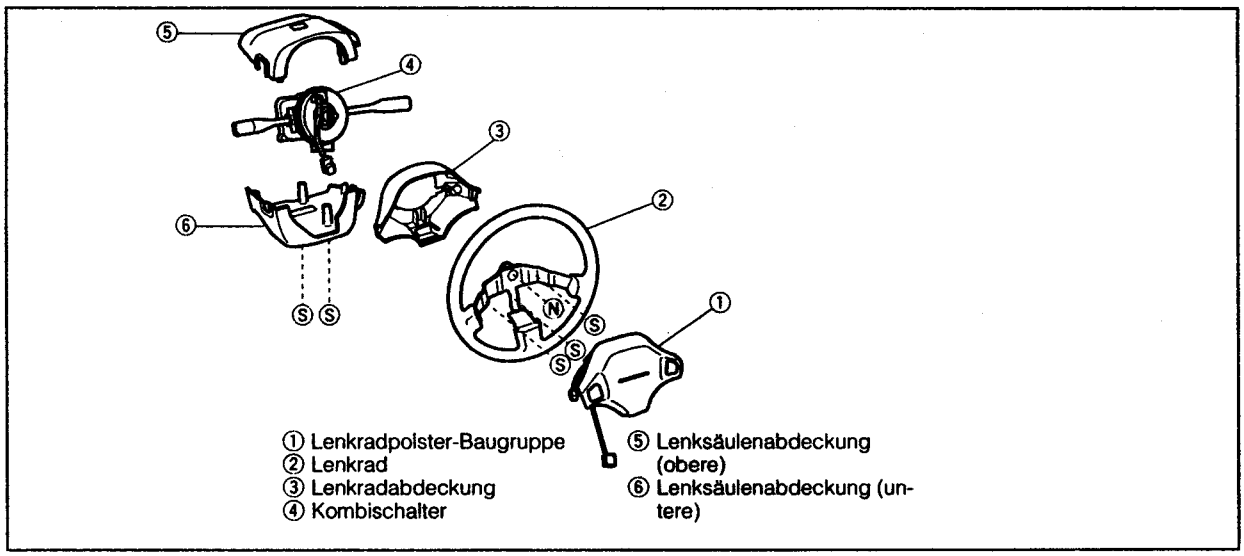

gSR00002-00012.

AUSBAU

1. Die Zündung ausschalten und das Massekabel vom Minuspol (–) der Batterie abklemmen. Das Lenkrad in Geradeausstellung bringen.
   Die Halteschrauben (TORX-Schrauben) rechts und links an der Lenkradabdeckung herausdrehen.
2. Das Lenkrad in Geradeausstellung bringen.
   Die Halteschrauben (TORX-Schrauben) rechts und links an der Lenkradabdeckung herausdrehen.
   WARNUNG:
   - **Diese Schritte erst 60 Sekunden nach Ausschalten der Zündung unternehmen. Wird vorher mit der Arbeit begonnen, kann es zu unvorgesehenem Auslösen des Airbags durch Stöße beim Ausbau usw. kommen.**
   - **Beim Ausbau Gesicht, Arme und Körper von der Vorderseite des Lenkrads fernhalten.**
   - **Das Lenkradpolster bei Schäden oder nach einem Fall keinesfalls wiederverwenden, sondern ordnungsgemäß entsorgen. Das Lenkradpolster ausschließlich durch ein neues ersetzen.**

   VORSICHT:
   - **Durch das Abklemmen des Massekabels vom Minuspol (–) der Batterie werden die Speicherinhalte der ECU-Steuerung und anderer Systeme gelöscht.**

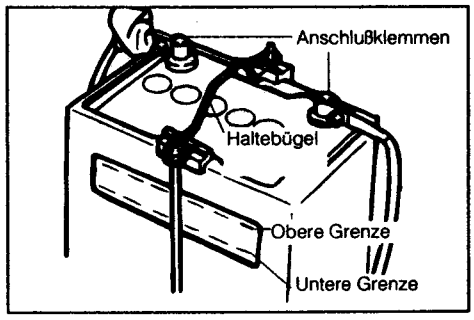

gSR00003-00002

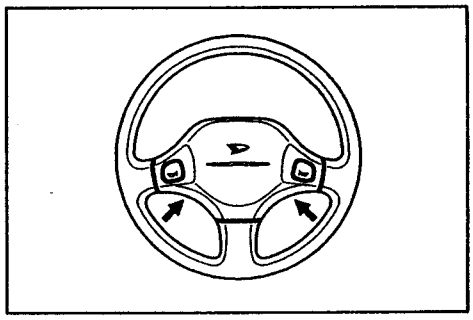

gSR00004-00003

3. Das Polster von oben her vom Lenkrad trennen. Die Steckverbinder für Airbag und Hupe auf der Rückseite des Polsters abklemmen.
   WARNUNG:
   - **Mindestens 60 Sekunden nach Ausschalten der Zündung warten, damit sich der Sicherungskondensator für die Airbag-Stromversorgung vollständig entlädt.**

gSR00003-00002

4. Nach dem Abklemmen der Steckverbinder das Lenkradpolster vom Lenkrad abnehmen.
   WARNUNG:
   - **Das entfernte Lenkradpolster muß mit der Polsterseite nach oben abgelegt werden. Es kann gefährlich sein, das Polster mit der Polsterseite nach unten abzulegen. Ein Nichtbeachten dieses Hinweises kann zu plötzlichem Auslösen des Airbags und Zerstörung des Polsters führen. Das Polster in ausreichendem Abstand zu Hitzequellen (max. (100°C) an einem niedrigen, bodennahen Platz aufbewahren.**

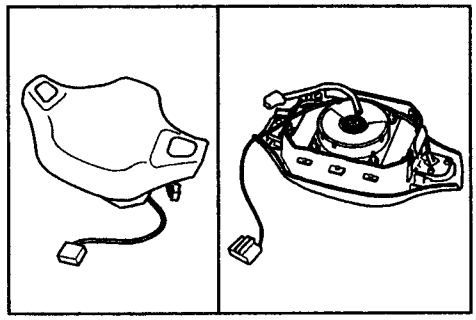
gSR00006-00004

5. Sicherstellen, daß sich das Lenkrad in Geradeausstellung befindet.
6. Die Sicherungsmutter abschrauben.
7. Das Lenkrad ausbauen.
   VORSICHT:
   - **Aufpassen, daß sich der Steckverbinder beim Entfernen des Lenkrads nicht verhängt.**

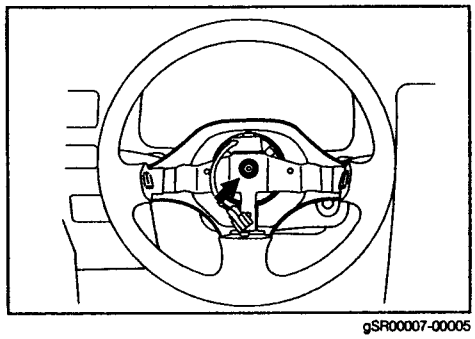
gSR00007-00005

8. Die Armaturenbrettblende entfernen. Dazu die zwei Schrauben entfernen. (Siehe Kapittel KI des Werkstatthandbuchs.)
9. Die Lenkrad-Abdeckung abschrauben. (sechs Schrauben)

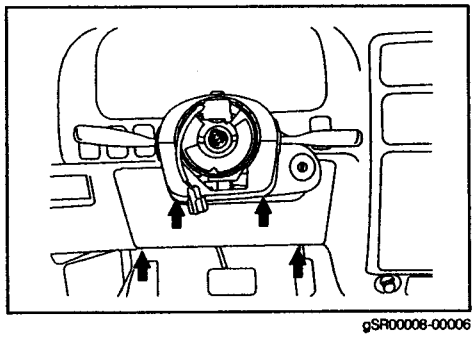
gSR00008-00006

10. Die zwei Schrauben des Kombischalters abschrauben und den Schalter entfernen.
    HINWEIS:
    - **Den Kombischalter zusammen mit der Kontaktspirale abnehmen.**

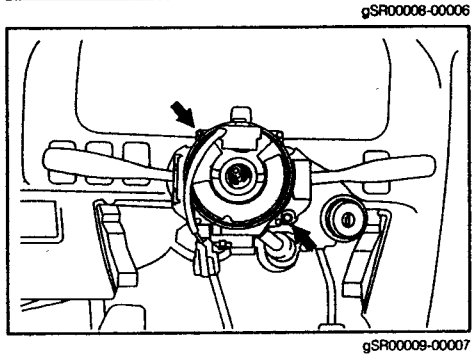
gSR00009-00007

EINBAU

VORSICHT:
- **Eine falsch angeschlossene Kontaktspirale kann gefährlich sein, da es entweder zum Reißen der Spirale oder aber Behinderungen der Lenkradbewegung kommen kann.**

1. Sicherstellen, daß die Vorderräder in Geradeausstellung stehen.

gSR00010-00000

2. Den Kombischalter mit den zwei Schrauben anschrauben.

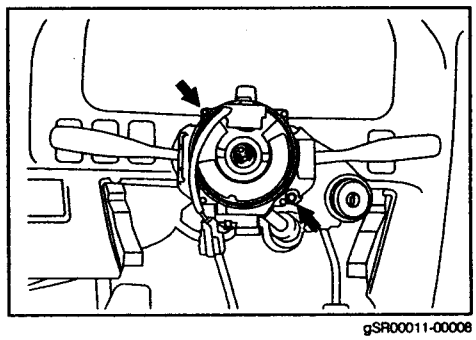

gSR00011-00008

3. Die Lenkradabdeckung anschrauben.
4. Die untere Armaturenbrettblende mit den zwei Schrauben anbringen.

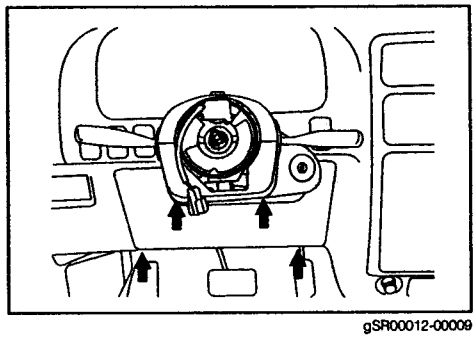

gSR00012-00009

5. Die Kontaktspirale bis zum Anschlag in Uhrzeigerrichtung drehen.
   VORSICHT:
   - **Die Kontaktspirale läßt maximal sechs Drehungen zu. Daher beim Anbringen der Kontaktspirale am Lenkrad die Spirale in die Mittelstellung drehen.**
6. Die Kontaktspirale von der Anschlagsstellung aus etwa 3 Drehungen gegen den Uhrzeigersinn zurückdrehen. Die Zentriermarkierung ausrichten. Die Kontaktspirale vorübergehend mit einem Klebeband fixieren.
7. Das Lenkrad an der Lenksäule anschrauben.
   VORSICHT:
   - **Das Lenkrad sollte in einem Winkel von ±15° von der Mittelstellung montiert werden.**

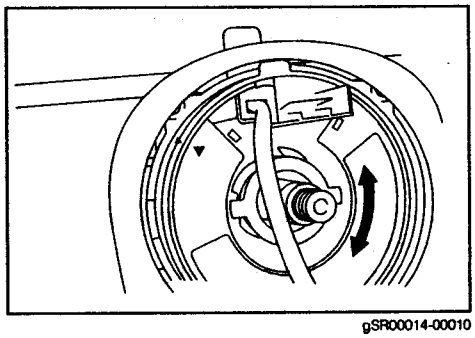

gSR00014-00010

8. Das Lenkrad zwei bis dreimal etwa 30° nach links und rechts drehen, damit der Freigabestift des Kombischalters mit der Aussparung des Lenkradzapfens korrekt in Eingriff geht.
9. Die Sicherungsmutter anziehen.
   Anzugsmoment: 27,5 - 41,2 Nm (2,8 - 4,2 kgm)

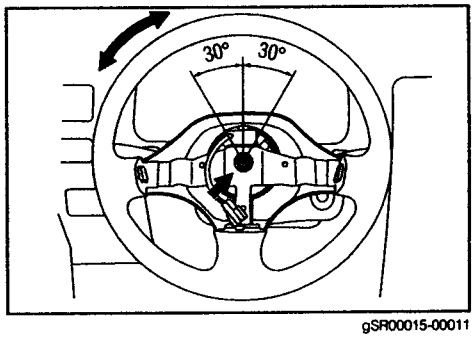

gSR00015-00011

10. Einbau des Lenkradpolsters
    (1) Sicherstellen, daß der Zündschalter auf AUS bzw. ACC steht.
    (2) Den Hupensteckverbinder auf der Lenkradseite mit der Kontaktspirale verbinden.
    (3) Die Steckverbinder des Zünder auf der Lenkradpolsterseite und der Kontaktspiralenseite anschließen.
    HINWEIS:
    - **Sicherstellen, daß die Steckverbinder hörbar einrasten.**

gSR00016- 00000

(4) Den Steckverbinder des Zünders in den Steckerhalter hineinschieben, wobei die in Schritt (3) eingerastete Verriegelung nach unten gerichtet sein sollte.

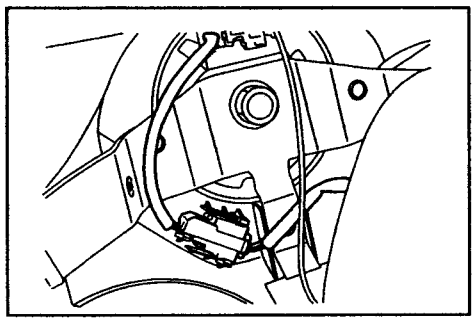

gSR00017-00012

11. Das Lenkradpolster provisorisch am Lenkrad anbringen und ordnungsgemäß einpassen, so daß kein übermäßiger Spalt entsteht.
12. Die TORX-Schrauben an beiden Seiten des Lenkrads mit dem angegebenen Drehmoment festziehen.
    Anzugsmoment: 5,2 - 9,5 Nm (0,53 - 0,97 kgm)

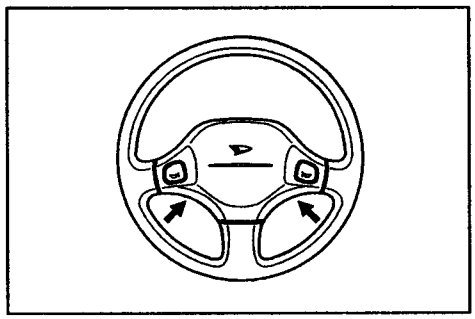

gSR00018-00013

PRÜFUNG NACH MONTAGE

1. Das Lenkrad bis zum Anschlag nach links und rechts drehen. Sicherstellen, daß keine Funktionsmängel bestehen.
2. Das Massekabel am Minuspol (–) der Batteriepol anschließen.
3. Sicherstellen, daß bei Drücken des Hupenknopfes die Hupe ertönt.
4. Den Zündschlüssel auf "ON" drehen. Sicherstellen, daß die Airbag-Warnleuchte sechs Sekunden lang aufleuchtet.

gSR00019-00000