DAIHATSU

GRAN MOVE

ES

G301

HD-Motor

EMISSIONSSCHUTZANLAGE

2. Überarbeitung: Juli 1999

DREIWEGE-KATALYSATOR ES–2

gEC00001-00000

Nr. 9193-GE

DREIWEGE-KATALYSATOR

Bei diesem Dreiwegekatalysator erfolgt die Oxidation von Kohlenmonoxid (CO) und die Reduzierung von Stickoxiden (NOx) im Abgas gleichzeitig. Auf diese Weise reinigt der Dreiwegekatalysator das Abgas durch Umwandeln der Schadstoffe in harmloses Kohlendioxid (CO_2), Wasserdampf (H_2O) und Stickstoffgas.

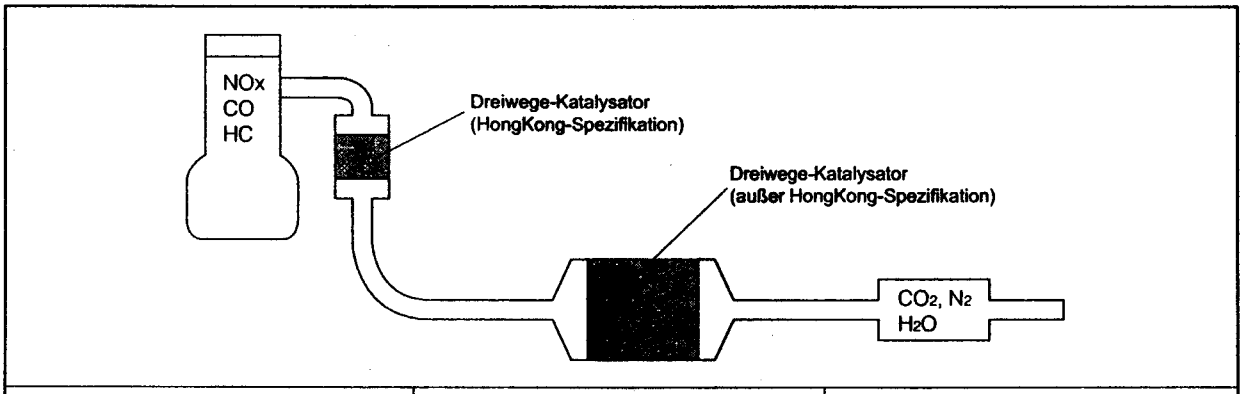

Abgaskomponenten		Dreiwege-Katalysator		Abgas
HC, CO und NOx	→	Oxidation und Reduzierung	→	CO_2, H_2O und N_2

gEC00002-00001

Prüfung der Auspuffanlage

1. Die Anschlüsse auf Lockerheit und Schäden prüfen.
   Bei Beschädigung bzw. losem Sitz die Bauteile reparieren bzw. austauschen.
2. Die Rohrschellen auf Ermüdung, Verformung und Schäden untersuchen.
   Bei Beschädigung die betreffenden Bauteile reparieren bzw. austauschen.

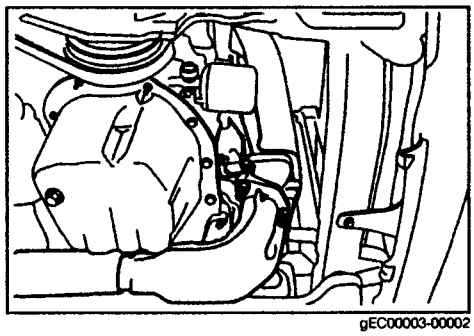

gEC00003-00002

3. Prüfung des Hitzeschildes
   Den Hitzeschild des Auspuffrohrs auf Schäden untersuchen.
   Bei Schäden oder Mänegln am Hitzeschild das Auspuffrohr reparieren oder austauschen.

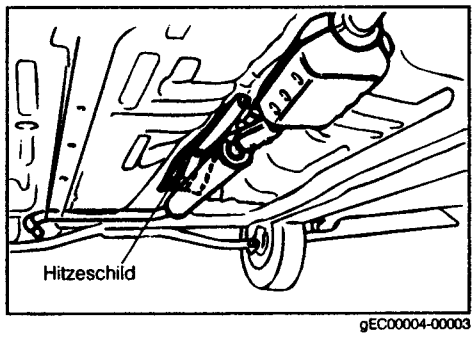

gEC00004-00003

Prüfung des Katalysators

Prüfung des Hitzeschildes auf Verformung und Schäden

Falls Teile des Hitzeschilds beschädigt oder so stark verformt sind, daß er den Katalysator berührt, den Hitzeschild reparieren oder austauschen.

Falls der Hitzeschild des Katalysators (außer Fahrzeuge mit Hongkong-Spezifikation) beschädigt ist, das vordere Auspuffrohr austauschen. Der Hitzeschild ist im vorderen Auspuffrohr integriert.

HINWEIS:

- **Hinsichtlich des Austausches von vorderem Auspuffrohr sowie Hitzeschild des Katalysators und des Katalysators selbst bei allen Modellen (außer Fahrzeuge mit Hongkong-Spezifikation) auf Kapitel KI des Werkstatthandbuchs Bezug nehmen.**

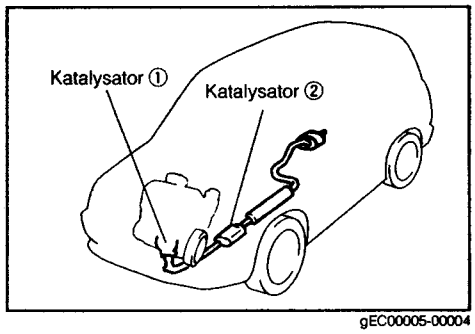

gEC00005-00004

Prüfung des Hitzeschildes

- Den Hitzeschild auf Schäden untersuchen.
  Bei Schäden oder Mängeln den Hitzeschild reparieren oder austauschen.

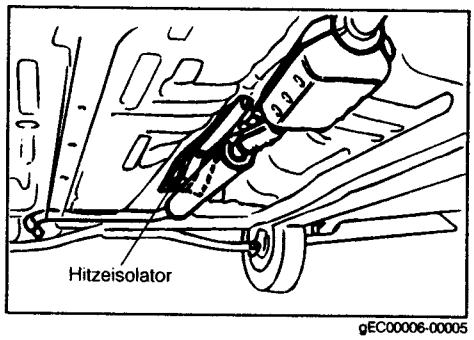

gEC00006-00005

Austausch des Katalysators

VORSICHT:

- **Diese Arbeit nicht bei heißem Abgaskrümmer ausführen.**

HINWEIS

- **Der nachfolgende Vorgang bezieht sich nur auf Modelle für Hong-Kong.**

1. Das vordere Auspuffrohr abschrauben.
   (Siehe Abschnitt KI des Werkstatthandbuchs)

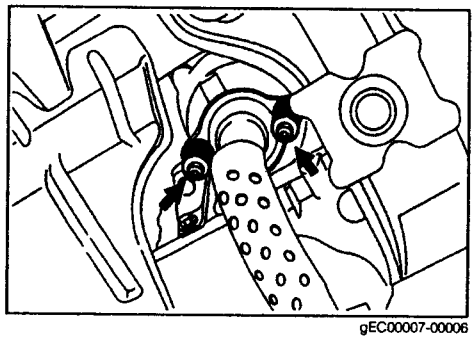
gEC00007-00006

2. Die Krümmerstrebe abmontieren.
3. Den Ölstab herausziehen.
4. Die Halteschraube des Ölstabs herausdrehen.
5. Die Abdeckung des Abgaskrümmers abnehmen.
6. Den Ölstab herausziehen.

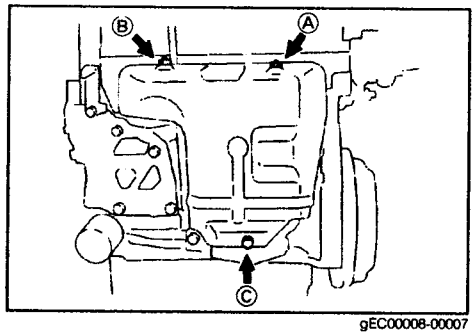

gEC00008-00007

7. Den Kühler ausbauen.
   (Siehe Kapitel KS in diesem Handbuch)
   Bei Ausrüstung mit verbreitertem Kühler:
8. Die Halteschrauben in der rechts gezeigten Reihenfolge lösen und Abgaskrümmer Nr. 1 vom Zylinderkopf abnehmen.
9. Die Abgaskrümmerdichtung entfernen.
   VORSICHT:
   - **Die Abgaskrümmerdichtung nicht wiederverwenden.**

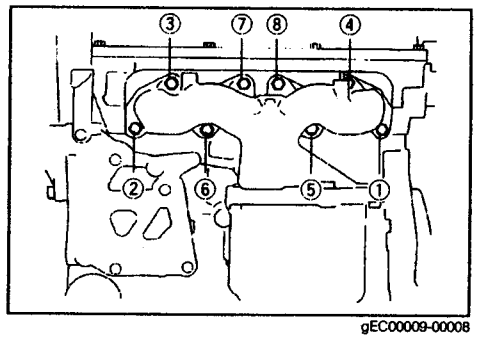

gEC00009-00008

10. Abgaskrümmer Nr. 1 von Abgaskrümmer Nr. 2 trennen.

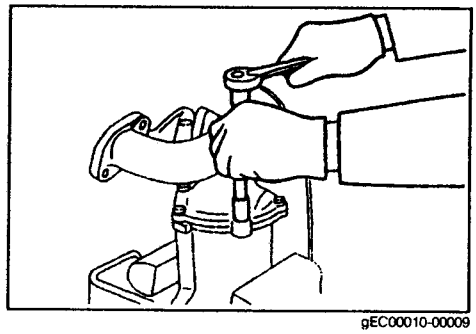
gEC00010-00009